Central Station 2 mit zwei und mehr DB-4 (3-Leiter Gleis): Booster-Link (Fa. Tams) integrieren
Central Station 2 with two or more DB-4 (3-rail conductor): Integrating Booster-Link (Fa. Tams)

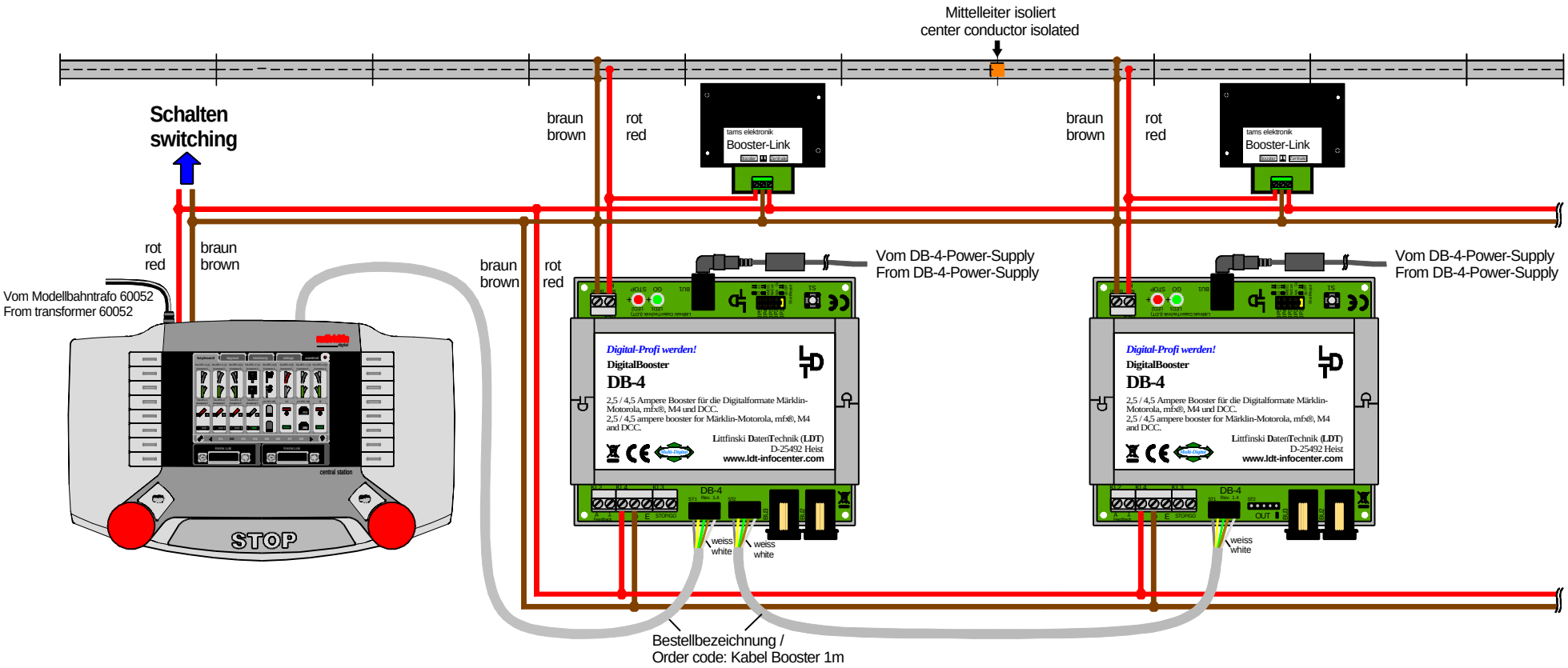

Technische Änderungen und Irrtum vorbehalten.
Subject to technical changes and errors.
© 11/2015 by LDT